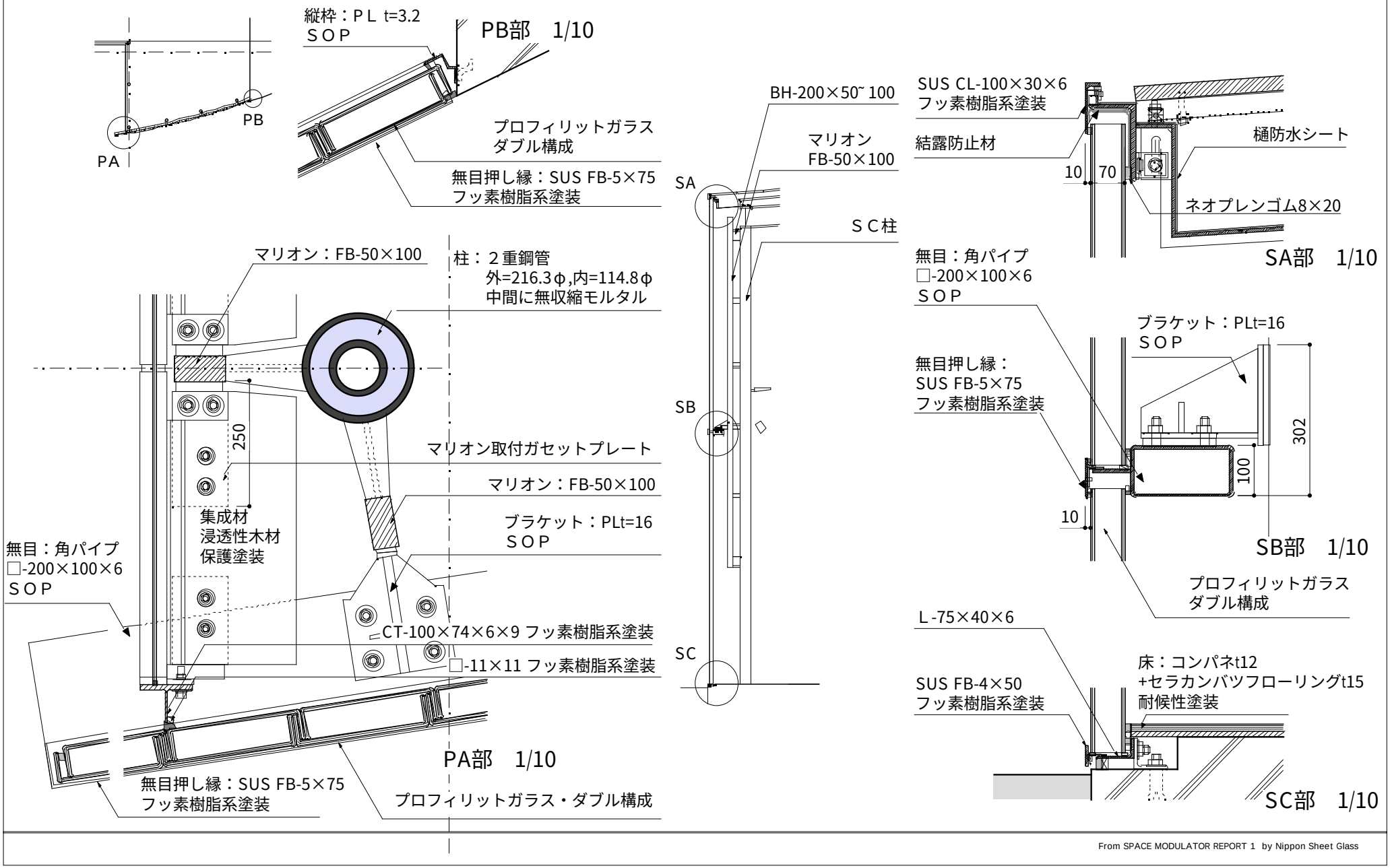ラウンジうらうらプロフィリットガラス使用部ディテール