図書館入口上部パイロクリア使用部ディテール図

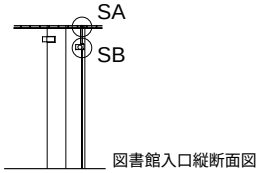

図書館入口縦断面図

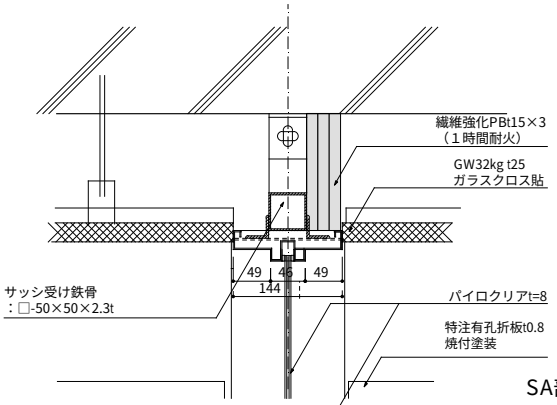

SA部　1/10

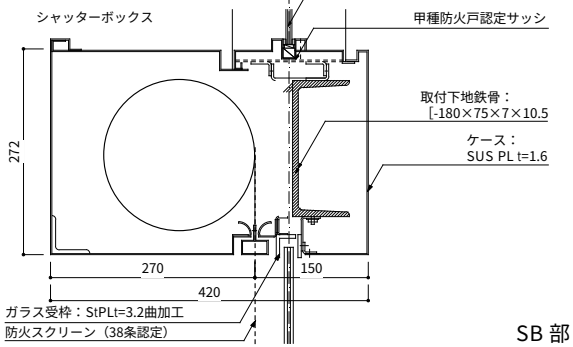

SB 部　1/10

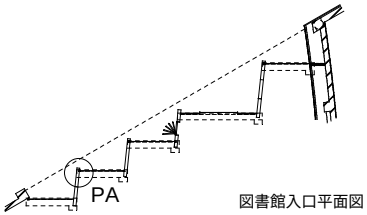

図書館入口平面図

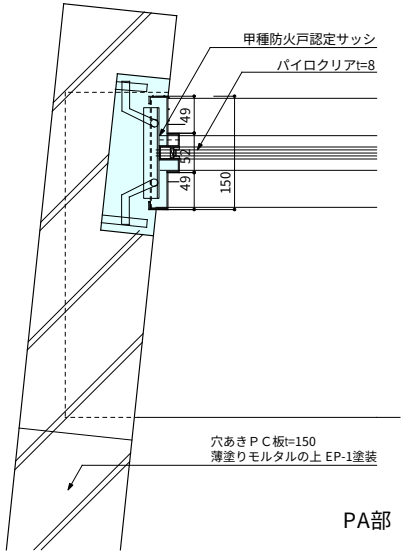

PA部　1/10