大社文化プレイス　ファサードの屋根取り合い部・中間部・床取り合い部縦断面ディテール

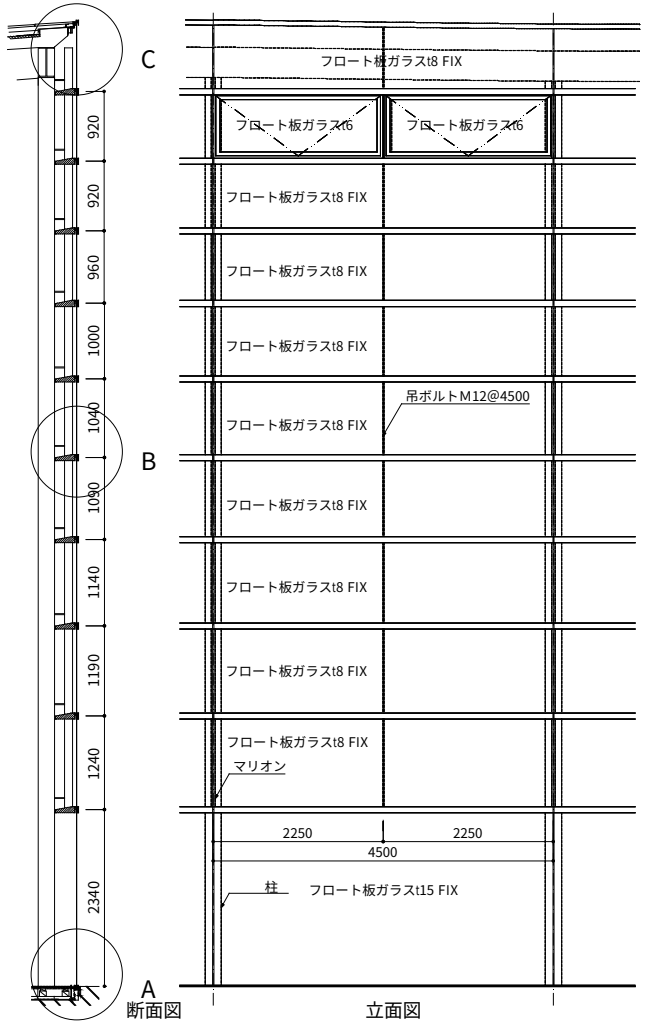

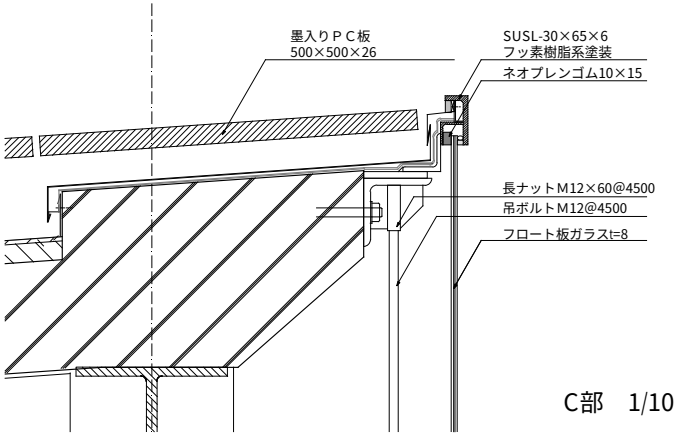

C部　1/10

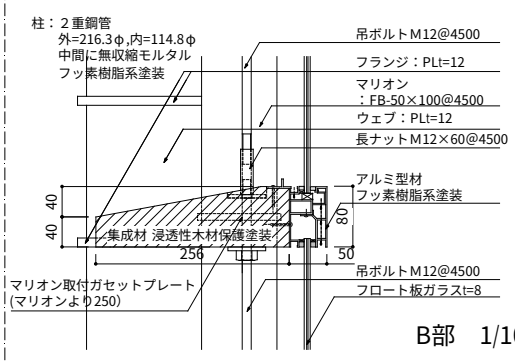

B部　1/10

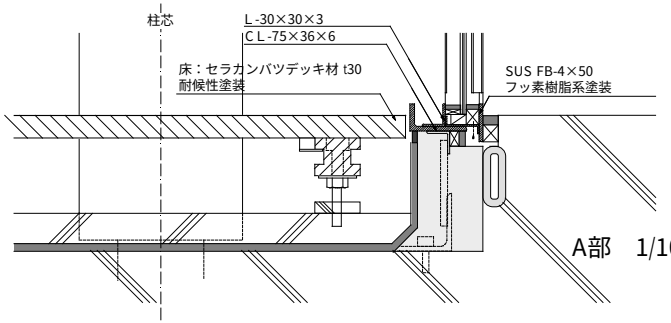

A部　1/10